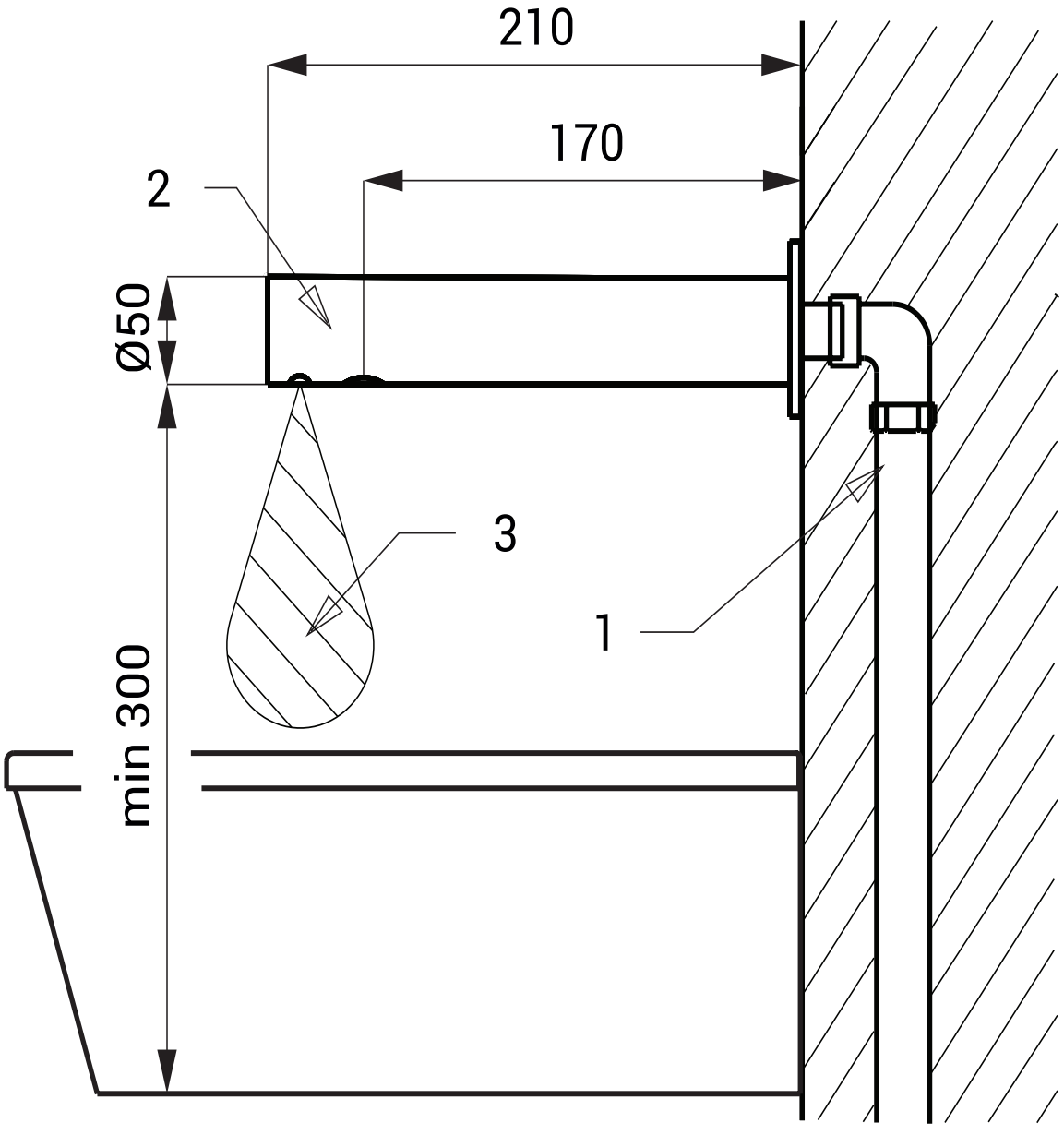


1 - přívod vody
2 - výtokové ramínko
3 - snímaná zóna